# 第100回全国高等学校野球選手権記念東千葉大会

## 組　　合　　せ

7月11日（水）～ 7月25日（水） 但し20日（金）は調整日 （雨天順延）

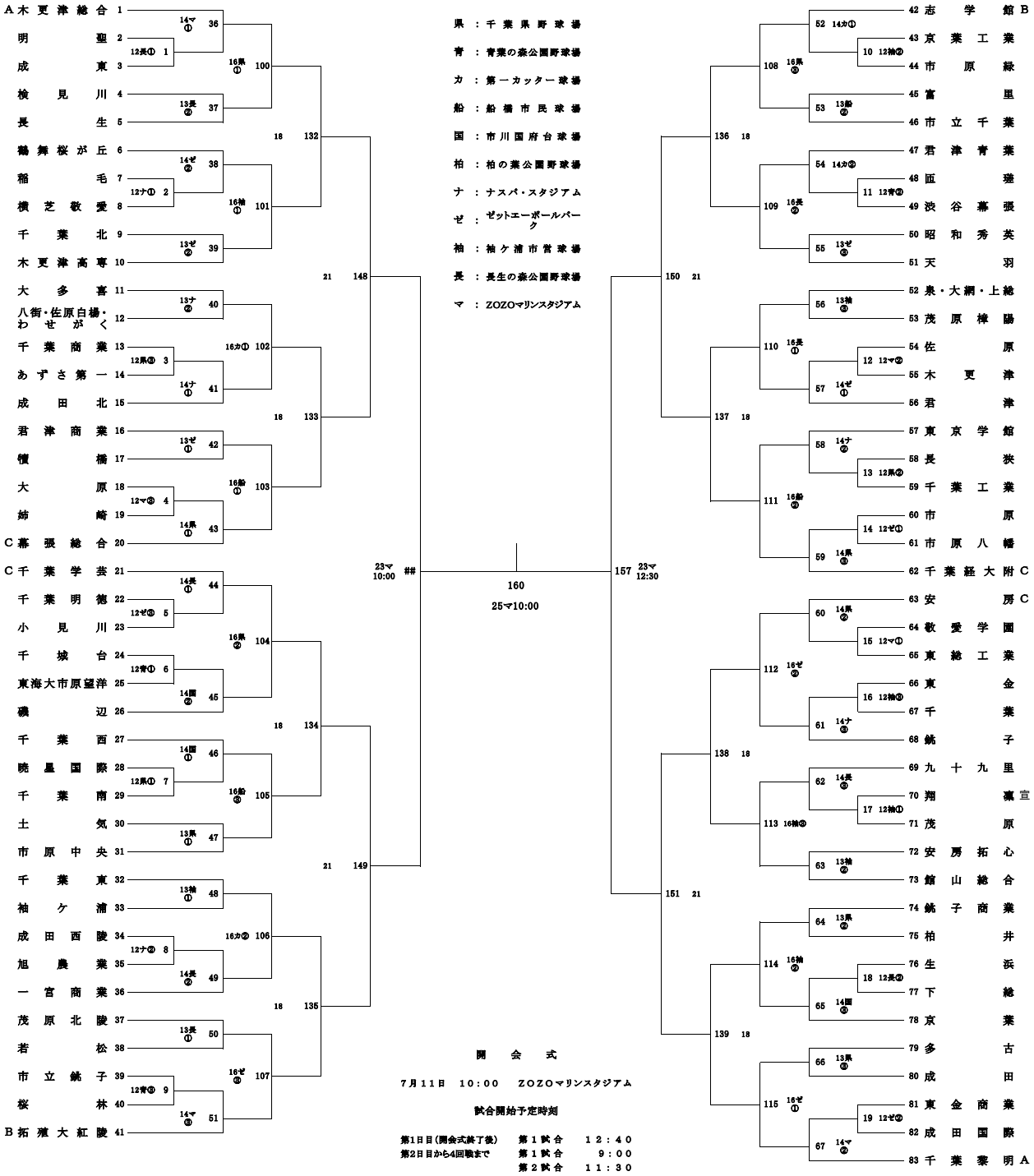


### 開　会　式

７月１１日　１０：００　ＺＯＺＯマリンスタジアム

### 試合開始予定時刻

| | | |
|---|---|---|
| 第1日目（開会式終了後） | 第１試合 | １２：４０ |
| 第2日目から4回戦まで | 第１試合 | ９：００ |
| | 第２試合 | １１：３０ |
| | 第３試合 | １４：００ |
| 準々決勝戦 | 第１試合 | １０：００ |
| | 第２試合 | １２：３０ |

4回戦から準々決勝戦の試合日程は、3回戦終了後に発表します。